BADCAR
ПОЛКА

СХЕМА СБОРКИ

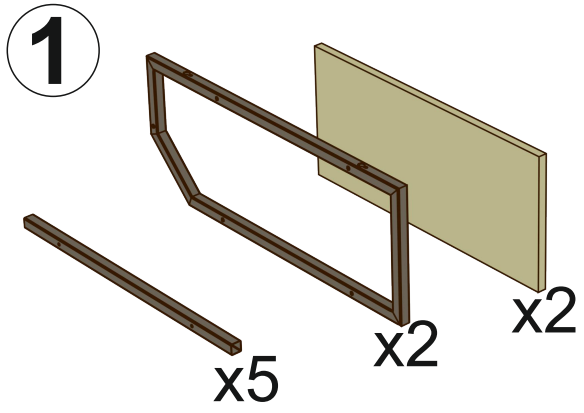

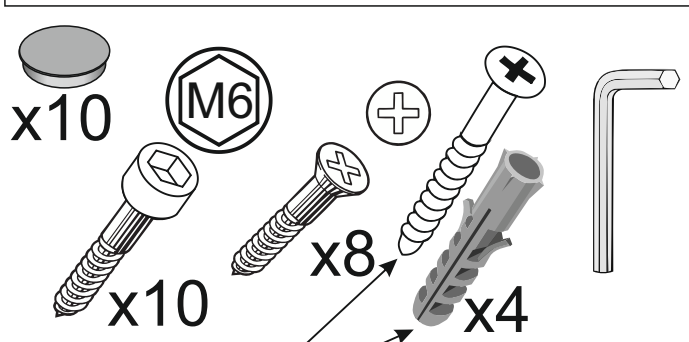

для крепления полки на стену



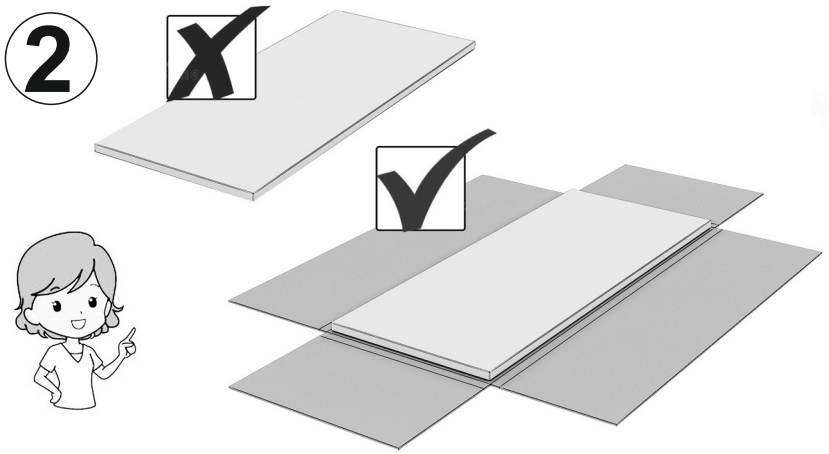

БОЛТЫ ЗАТЯГИВАТЬ ПОЛНОСТЬЮ
ТОЛЬКО ПОСЛЕ СБОРКИ ИЗДЕЛИЯ

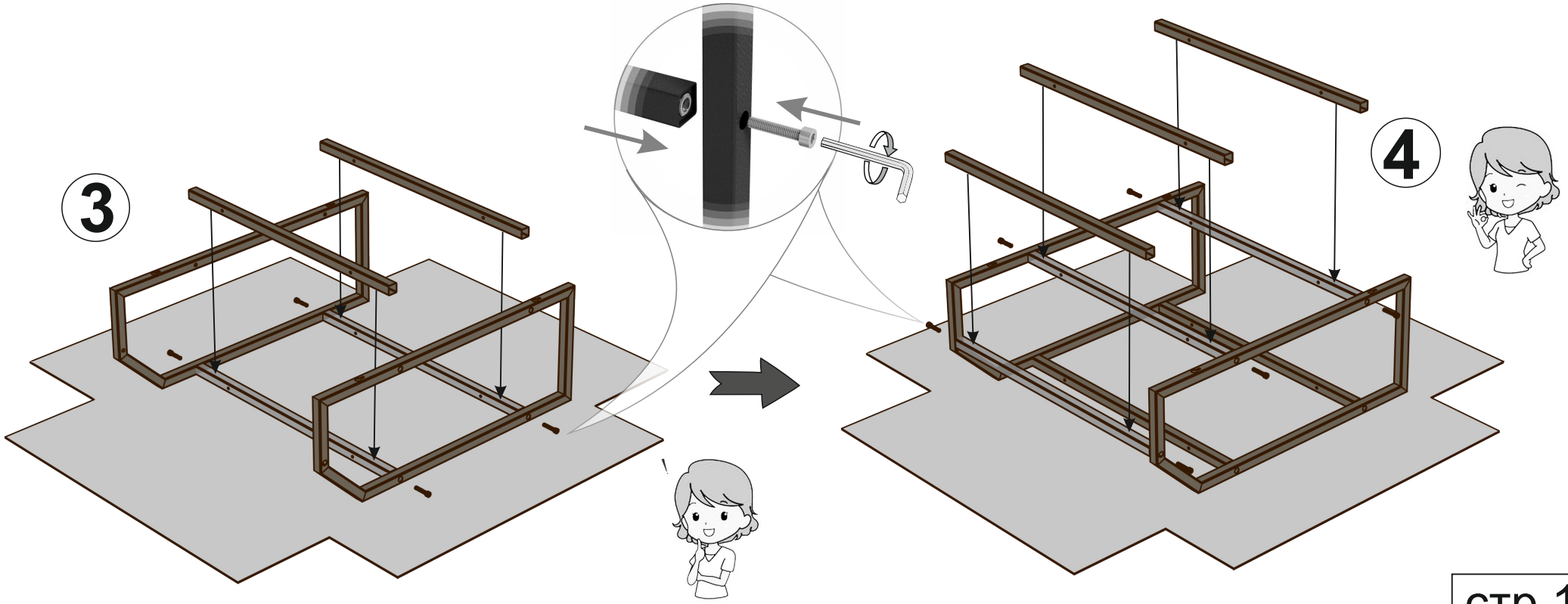

BADCAR
ПОЛКА

