NORD 160

СТЕЛЛАЖ **5** ПОЛОК ГРОСТАТ

1 СХЕМА СБОРКИ



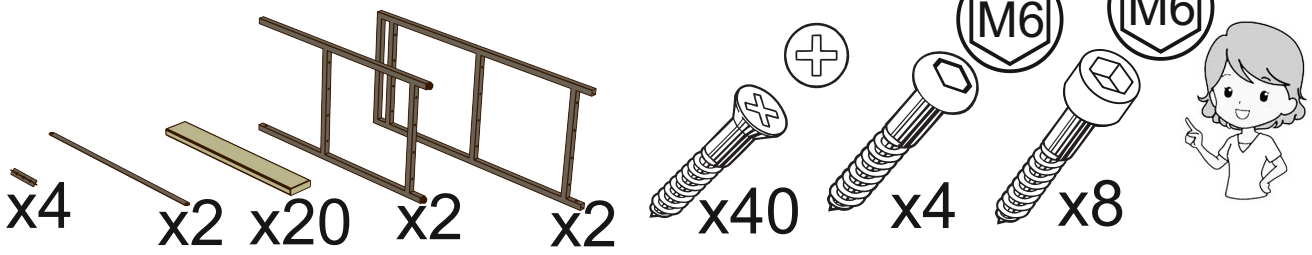

2

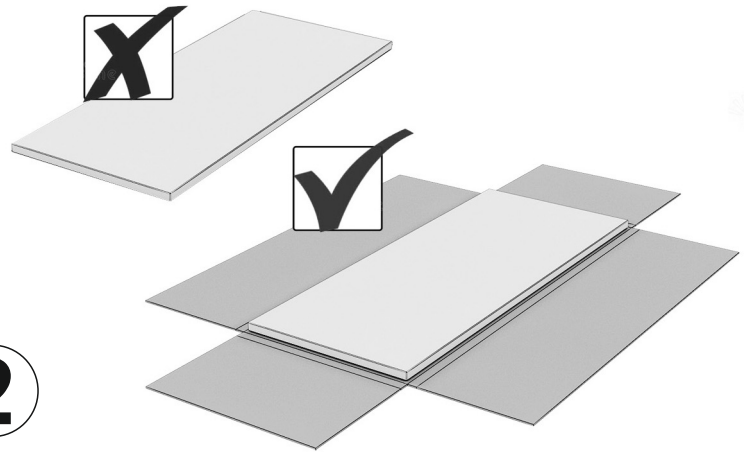

БОЛТЫ ЗАТЯГИВАТЬ ПОЛНОСТЬЮ
ТОЛЬКО ПОСЛЕ СБОРКИ ИЗДЕЛИЯ

3 СБОРКА СОЕДИНИТЕЛЬНОГО ЭЛЕМЕНТА

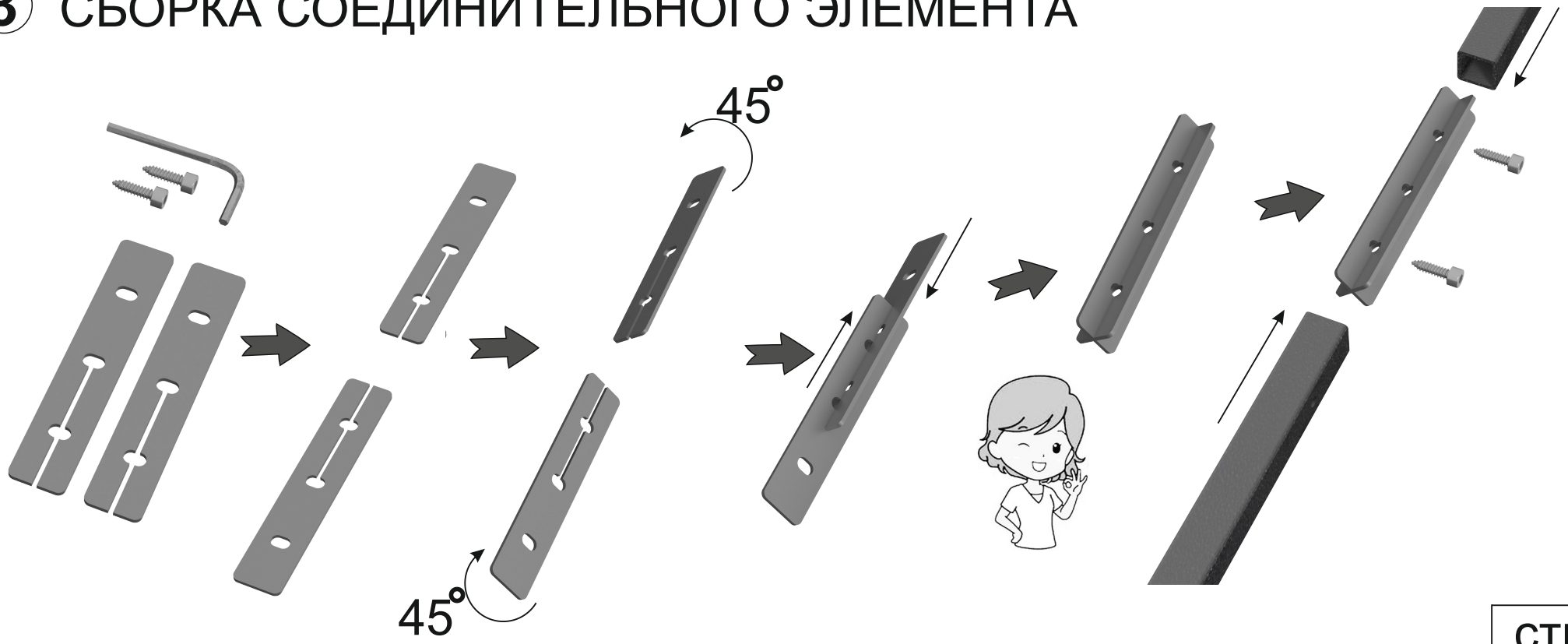

NORD 160

СТЕЛЛАЖ **5** ПОЛОК ГРОСТАТ

4

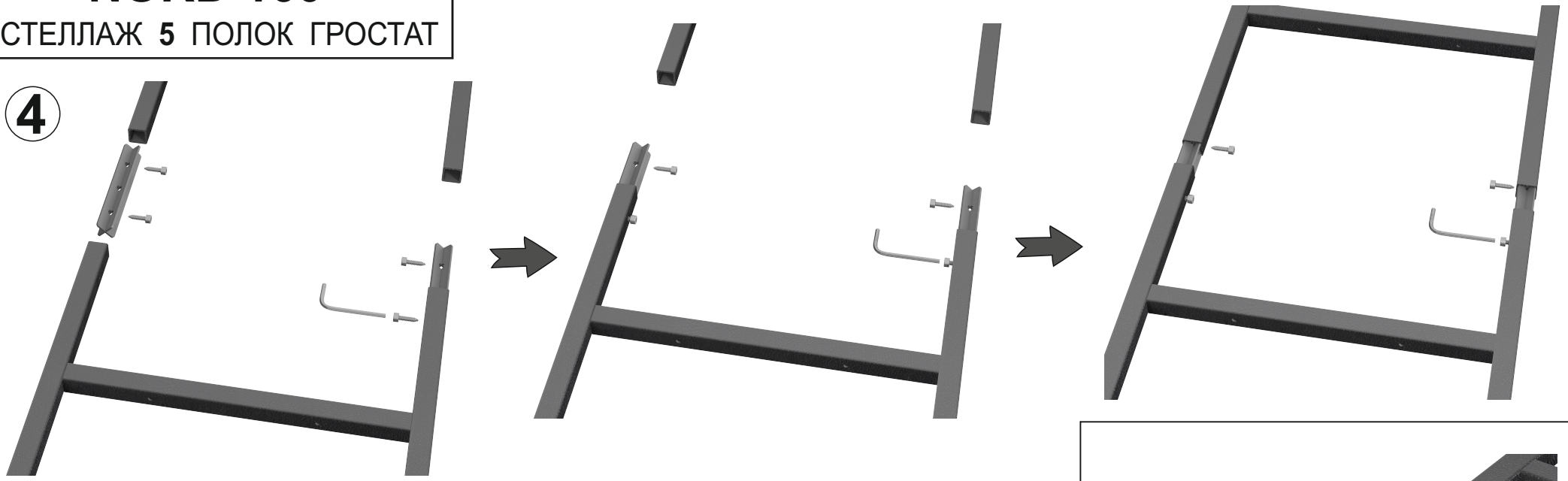

5 БОЛТЫ ЗАТЯГИВАТЬ ПОЛНОСТЬЮ ПОСЛЕ ПОЛНОЙ СОСТЫКОВКИ ДЕТАЛЕЙ

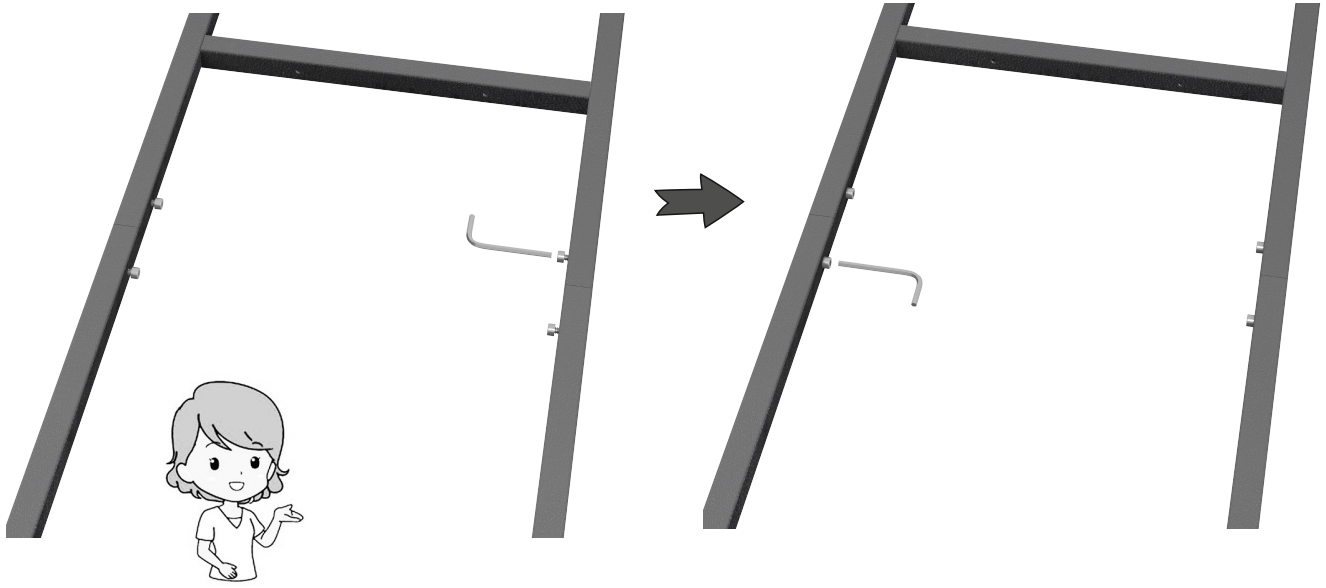

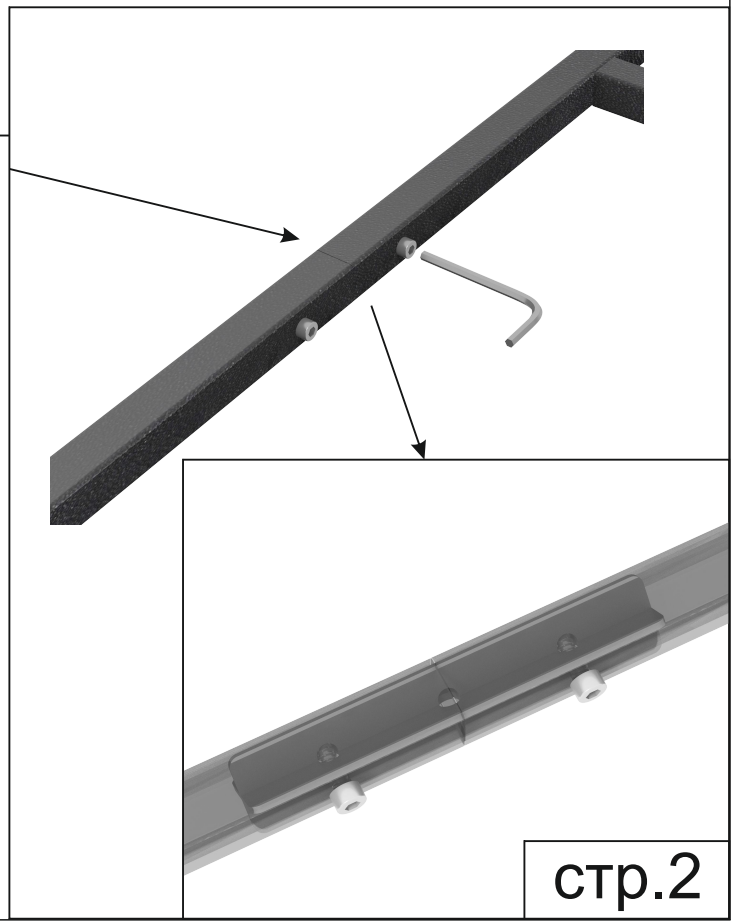

NORD 160

СТЕЛЛАЖ **5** ПОЛОК ГРОСТАТ

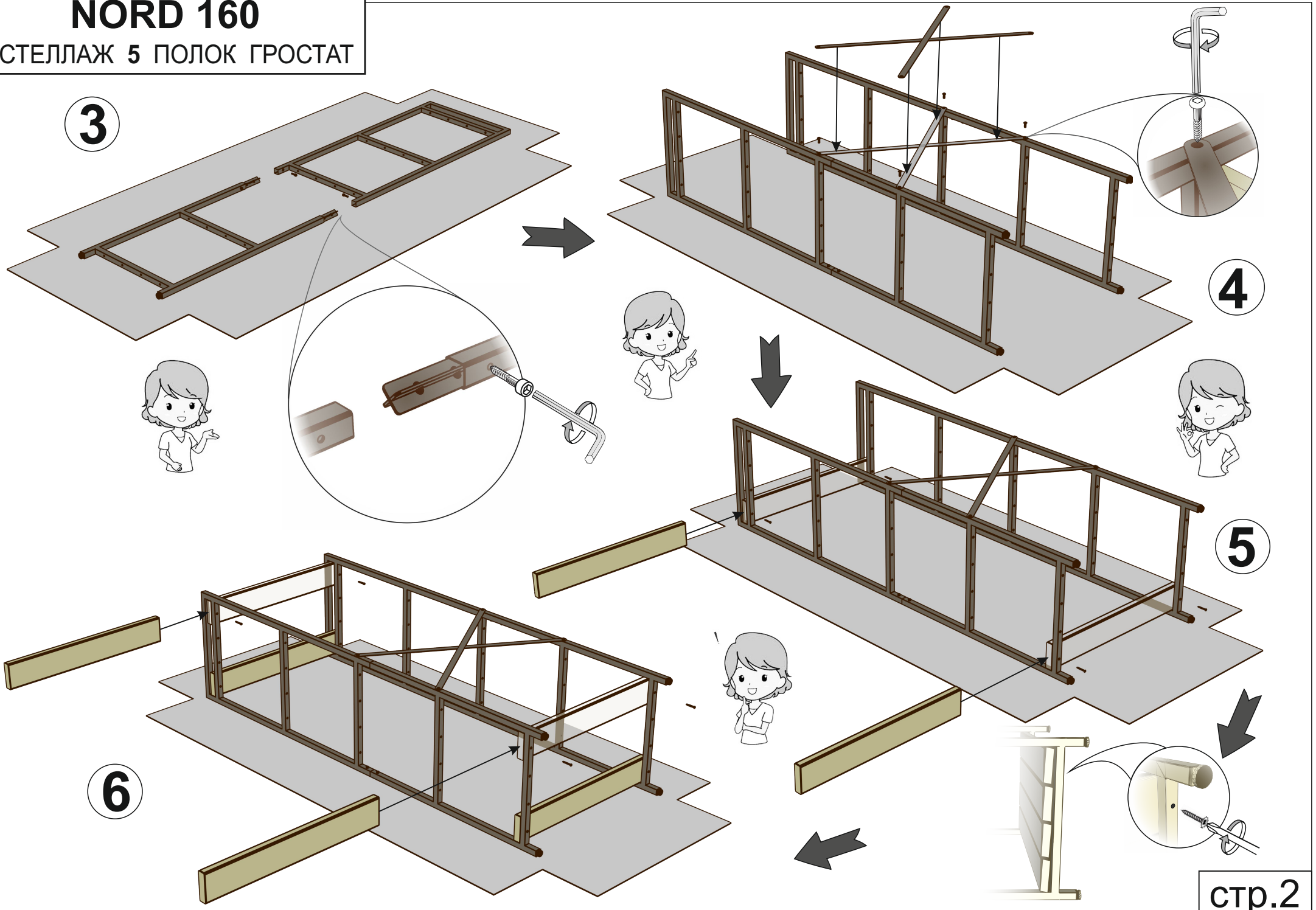

NORD 160

СТЕЛЛАЖ **5** ПОЛОК ГРОСТАТ

