Шаг 4

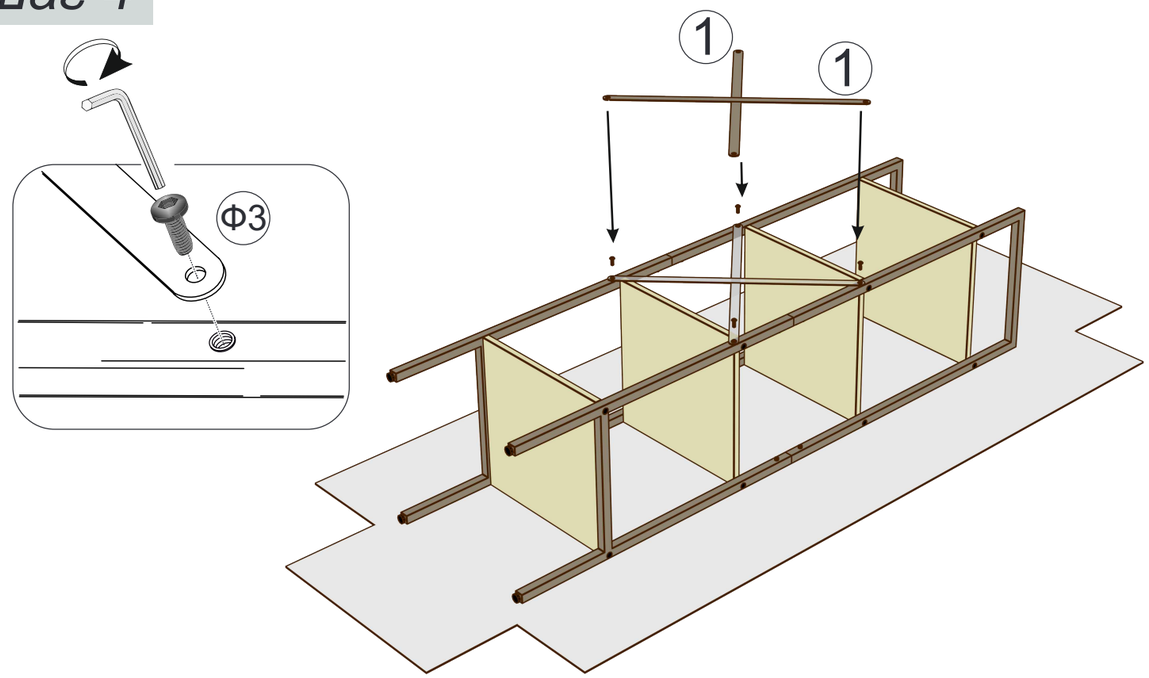

Шаг 5

ПОСТАВИТЬ
ВЕРТИКАЛЬНО
И
ЗАТЯНУТЬ
БОЛТЫ

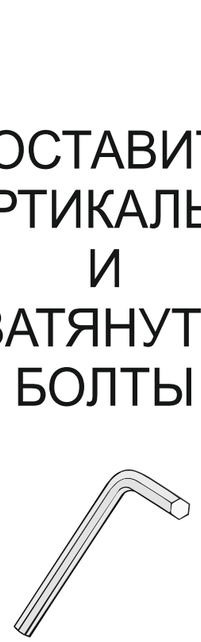

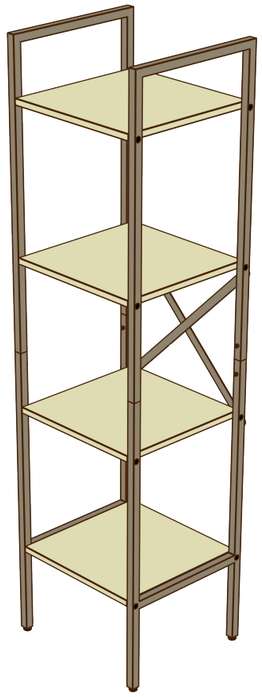

STRONG MINI

СТЕЛЛАЖ РАЗБОРНЫЙ
В СТИЛЕ LOFT

ВхШхГ(мм)
1467X350X352

СБОРОЧНАЯ ИНСТРУКЦИЯ

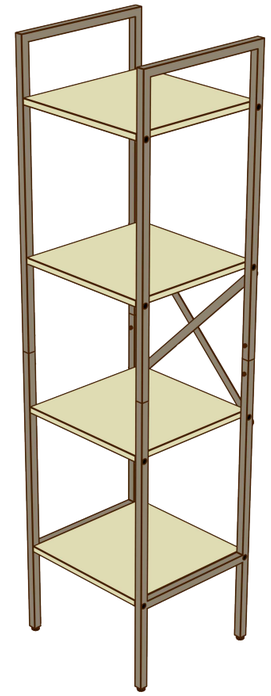

Возможно установлено
Опора М8

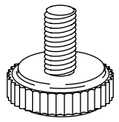

x4

1	пластина крест 544x23мм 2 шт
2	ЛДСП 4 шт 35x350мм
3	боковина верх 733x310 2 шт
4	боковина низ 733x310 2 шт

Изготовитель имеет право вносить изменения в изделие!
Внимание! Сборку должен осуществлять специалист!

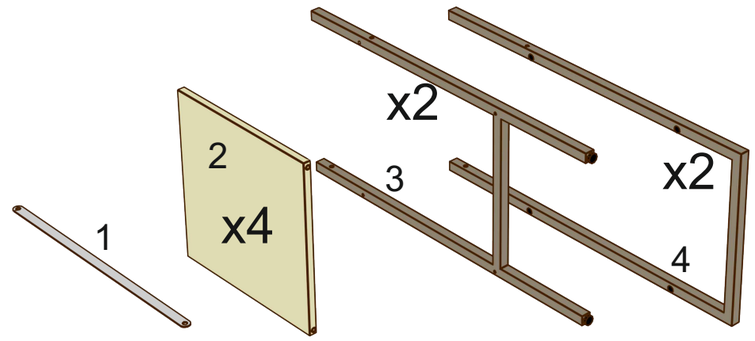

БОЛТЫ ЗАТЯГИВАТЬ ПОЛНОСТЬЮ
ТОЛЬКО ПОСЛЕ СБОРКИ ИЗДЕЛИЯ

Соединитель (под трубу) 100x23

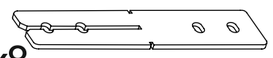

x8

ф1	ф2	ф3	ф4	ф5
	7x50 			
x8	x16	x4	x16	

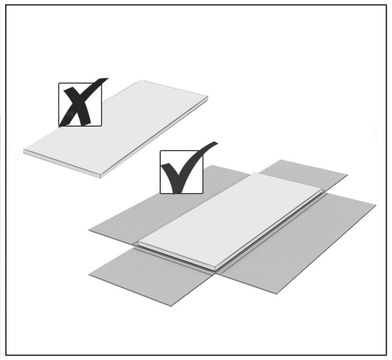

Шаг 1

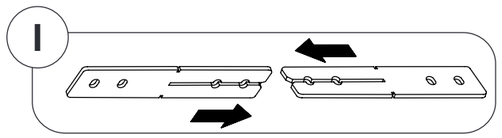

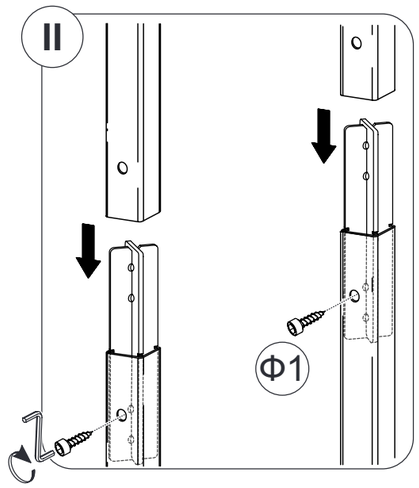

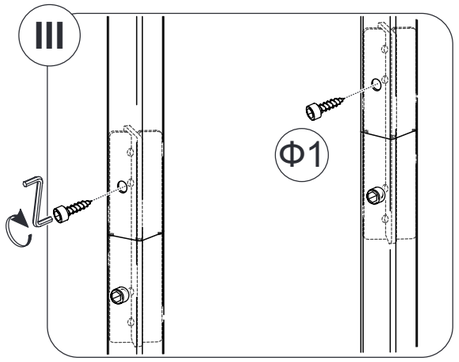

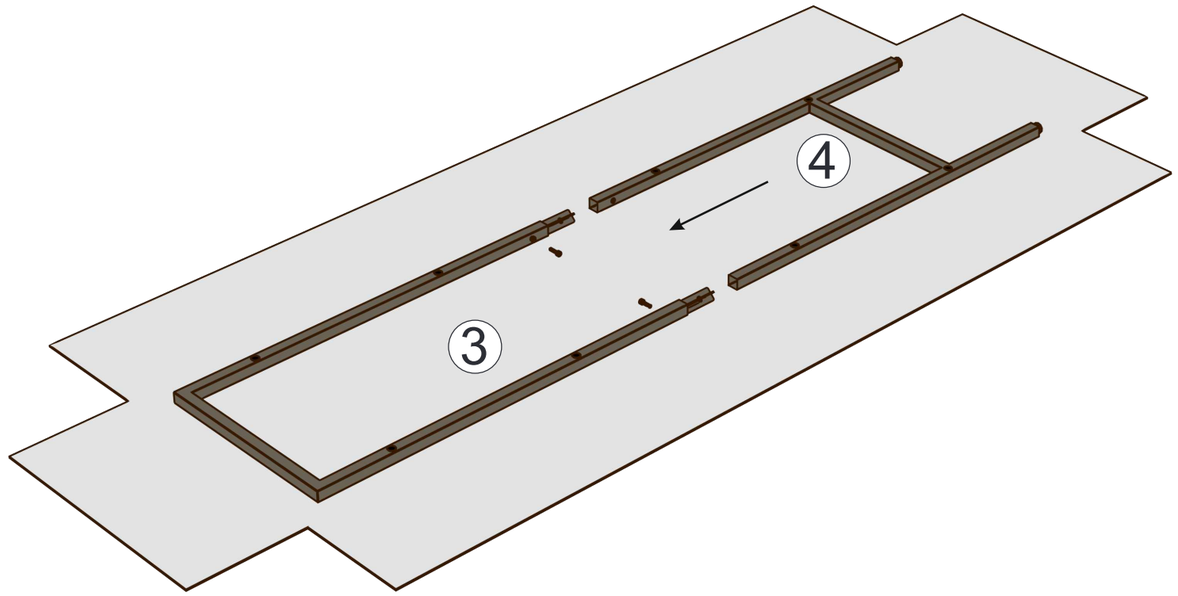

БОЛТЫ ЗАТЯГИВАТЬ ПОЛНОСТЬЮ
ТОЛЬКО ПОСЛЕ СБОРКИ ИЗДЕЛИЯ

Шаг 2

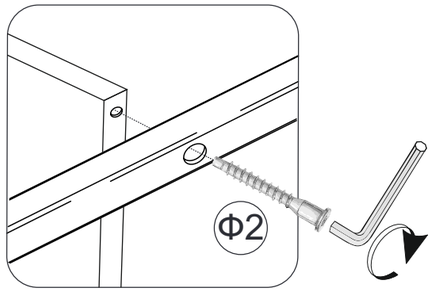

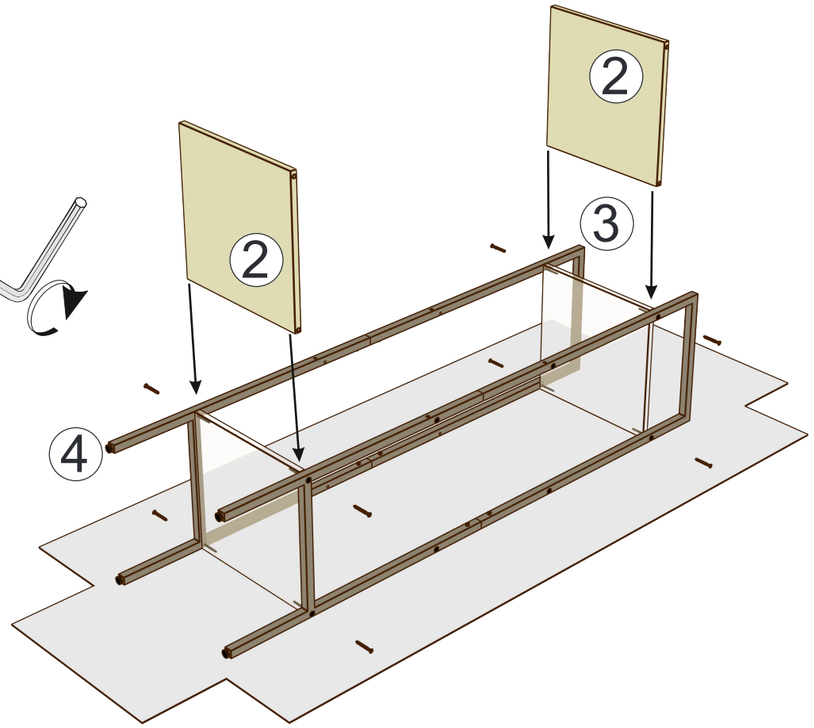

Шаг 3

